

DARKO

Code article	85.DO55.20P3.01.AHEE
Type de produit	Outdoor
Catégorie	Surface Downlights
Famille	DARKO
Sous-famille	DARKO
Pictograms	CRI 90 · CE · DALI · IP 65

Dimensions	
Product dimensions (mm)	φ160*H275mm

Dessin techniqe

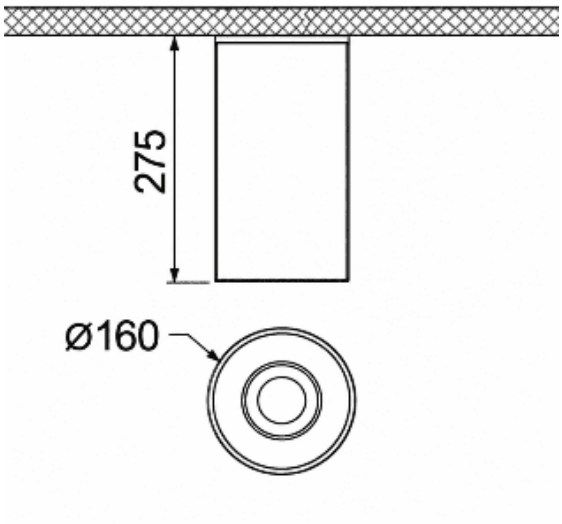

Produit	
Puissance système (W)	20
Flux lumineux utile (lm)	2420
Efficacité lumineuse (lm/W)	121
Angle de faisceau	55°
Durée de vie	50000h L80 B10
IP	65
Driver	Included – Integrated
Équipement	DALI 2
Température de couleur (K)	3000K
Uniformité chromatique (SDCM)	SDCM2
CRI	90